СКБ АВТОМАТИКА

Полный спектр инжиниринговых услуг

Полный цикл создания от концепции до рабочей документации

Специальное Конструкторское Бюро "Автоматика" — Комплексный подход к решению задач.

СКБ АВТОМАТИКА | +7 917 109 3496 | www.skb-automatics.ru | info@skb-automatics.ru

Справ. №

Перв. примен.

СКБ АВТОМАТИКА

Полный цикл инжиниринговых услуг: от технического аудита до внедрения готовых решений

Специальное конструкторское бюро "Автоматика" – команда опытных инженеров, конструкторов и программистов, специализирующихся на разработке комплексных решений для промышленности

Профессиональный подход к каждому проекту

Мы предоставляем полный спектр услуг в области разработки конструкторской документации. Наша команда объединяет научные исследования, опытно-конструкторские работы для создания инновационных технических решений.

Более 15 лет мы успешно реализуем проекты для предприятий машиностроения, автомобильной промышленности, энергетики и других отраслей.

Работая с нами у вас:

- Полный цикл работ от разработки до серийного производства
- Собственная техническая база
- Опытные специалисты различных профилей
- Соблюдение стандартов качества
- Консультации и сопровождение

Профессиональные САПР в нашем арсенале

В СКБ "Автоматика" мы используем передовое программное обеспечение для обеспечения высочайшего качества проектирования и разработки. Наш арсенал включает ведущие САПР системы, каждая из которых занимает свою нишу в процессе создания сложных технических решений.
Интеграция различных программных продуктов позволяет нам охватывать полный цикл проектирования – от механических компонентов до электрических систем управления.
Мы постоянно совершенствуем наши навыки работы с этим ПО и следим за обновлениями, чтобы предлагать клиентам самые современные и эффективные решения.

АКРОН ХОЛДИНГ | ЭТМ | АВТОВАЗ | Русский Свет®

Подп. и дата

Инв. № дубл.

Взам. инв. №

Подп. и дата

Инв. № подл.

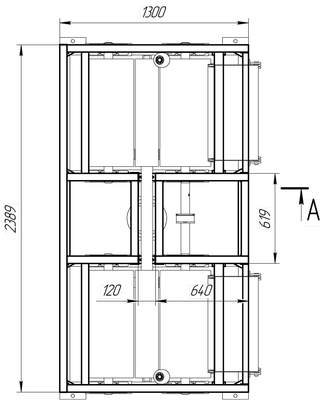

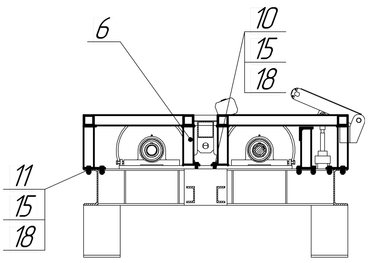

						СКБ АВТОМАТИКА		
Изм.	Лист	№ докум.	Подп.	Дата	+7 917 109 3496	Лит.	Масса	Масштаб
Разраб.								
Пров.						Лист 2	Листов	
Т.контр.					www.skb-automatics.ru	info@skb-automatics.ru		
Н.контр.								
Утв.								

Копировал | Формат А3

СКБ АВТОМАТИКА | +7 917 109 3496 | www.skb-automatics.ru | info@skb-automatics.ru

Справ. №

Перв. примен.

Разработка конструкторской документации

Полный спектр разрабатываемой документации согласно ЕСКД и международным стандартам

Мы разрабатываем все виды конструкторской документации, необходимой для производства, сборки, контроля и эксплуатации изделий.

Чертежи общего вида

Определяют конструкцию изделия, взаимодействие его составных частей и принцип работы.

Состав:
- Изображения изделия (виды, разрезы, сечения)
- Основные параметры и габаритные размеры
- Спецификация составных частей
- Технические требования

Сборочные чертежи

Содержат данные, необходимые для сборки (изготовления) и контроля сборочной единицы.

Состав:
- Изображения сборочной единицы
- Размеры, допуски и посадки
- Номера позиций составных частей
- Указания по сборке и контролю

Чертежи деталей

Содержат информацию для изготовления и контроля отдельной детали.

Состав:
- Изображения детали (необходимые виды, разрезы)
- Все необходимые размеры и допуски
- Указания по материалу, термообработке
- Шероховатость поверхностей

Схемы

Определяют составные части изделия и связи между ними.

Виды схем:
- Кинематические
- Гидравлические и пневматические
- Электрические принципиальные
- Схемы соединений

Спецификации

Определяют состав сборочной единицы, комплекса или комплекта.

Состав:
- Перечень всех составных частей
- Обозначения документов на эти части
- Количество составных частей
- Дополнительные сведения

Эксплуатационная документация

Устанавливают требования к изделию, его изготовлению, контролю, приемке и поставке.

Содержание:
- Технические требования
- Требования безопасности
- Правила приемки
- Методы контроля и испытаний

Мы разрабатываем документацию в соответствии требованиям различных рынков.

ЕСКД

Единая система конструкторской документации – российские стандарты

ГОСТ

ГОСТ 2.ххх серии, ГОСТ 3.ххх серии и другие отраслевые стандарты

ISO

Международные стандарты, включая ISO 128, ISO 129, ISO 1101

Подп. и дата

Инв. № дубл.

Взам. инв. №

Подп. и дата

Инв. № подл.

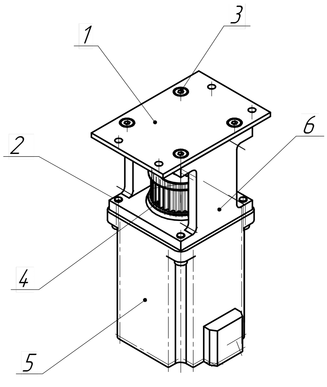

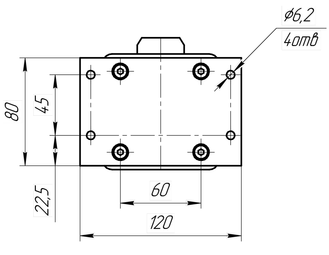

						СКБ АВТОМАТИКА		
Изм.	Лист	№ докум.	Подп.	Дата	+7 917 109 3496	Лит.	Масса	Масштаб
Разраб.								
Пров.						Лист 3	Листов	
Т.контр.					www.skb-automatics.ru	info@skb-automatics.ru		
Н.контр.								
Утв.								

Копировал | Формат А3